Lavello Tornado

Lavelli in acciaio inox

Codice: 1679 860

CARATTERISTICHE

DOPPIO FORO MISCELATORE	L'ampio banco rubinetteria è già provvisto di serie di 2 fori rubinetto. Nel secondo foro è possibile installare il comando remoto della piletta automatica o, in alternativa, un pratico dispenser per il sapone.
LAVELLI DI SPESSORE	Acciaio spesso 1 mm. Uno spessore importante che garantisce la massima robustezza per lavelli che non conoscono i segni del tempo.
PILETTA 3,5" BASKET	Lo scarico è dotato di piletta grande 3,5", con il pratico tappo a cestello che impedisce il defluire nello scarico di parti solide.
PILETTA CON COMANDO REMOTO	In dotazione la piletta-salterello con comando remoto rotante, un comodo accessorio che evita di bagnarsi le mani per svuotare le vasche dall'acqua.
POSSIBILITÀ SECONDO/TERZO FORO	Il lavello è personalizzabile con l'esecuzione su richiesta in fase d'ordine di fori aggiuntivi, utilizzabili per miscelatori a doppio foro, per pilette con comando remoto o per l'installazione di dispenser per il sapone. Le posizioni sono segnalate sui disegni con fori a linea tratteggiata.
VASCA PROFONDA	Vasche che raggiungono una profondità importante, oltre i 20 cm, grazie alla evoluta tecnologia produttiva, che offrono grande capienza e praticità in tutte le operazioni di lavaggio.

DETTAGLI

Bordo Installazione	Sottotop
Finitura	Spazzolato Foster
Materiale	Acciaio inox AISI 304
Texture	Spazzolato
Base	80 cm
Dimensioni	816x524 mm
Dotazioni standard	Ganci di fissaggio, guarnizione, piletta, troppo-pieno e sifone, Imballo in scatola
Fori Mixer	2 fori di serie - 3° foro su richiesta
Foro incasso	Vedi scheda tecnica
Gocciolatoio	No
Larghezza	82 cm
Misura vasca	730 x 440 mm
Numero vasche	1 vasca
Piletta	Piletta con comando automatico PR

DATI TECNICI

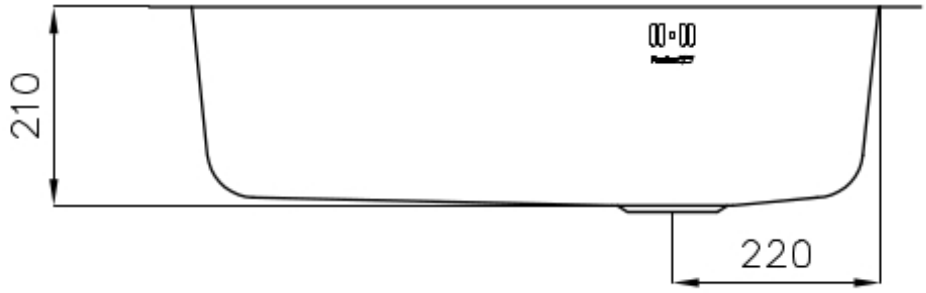
210
220

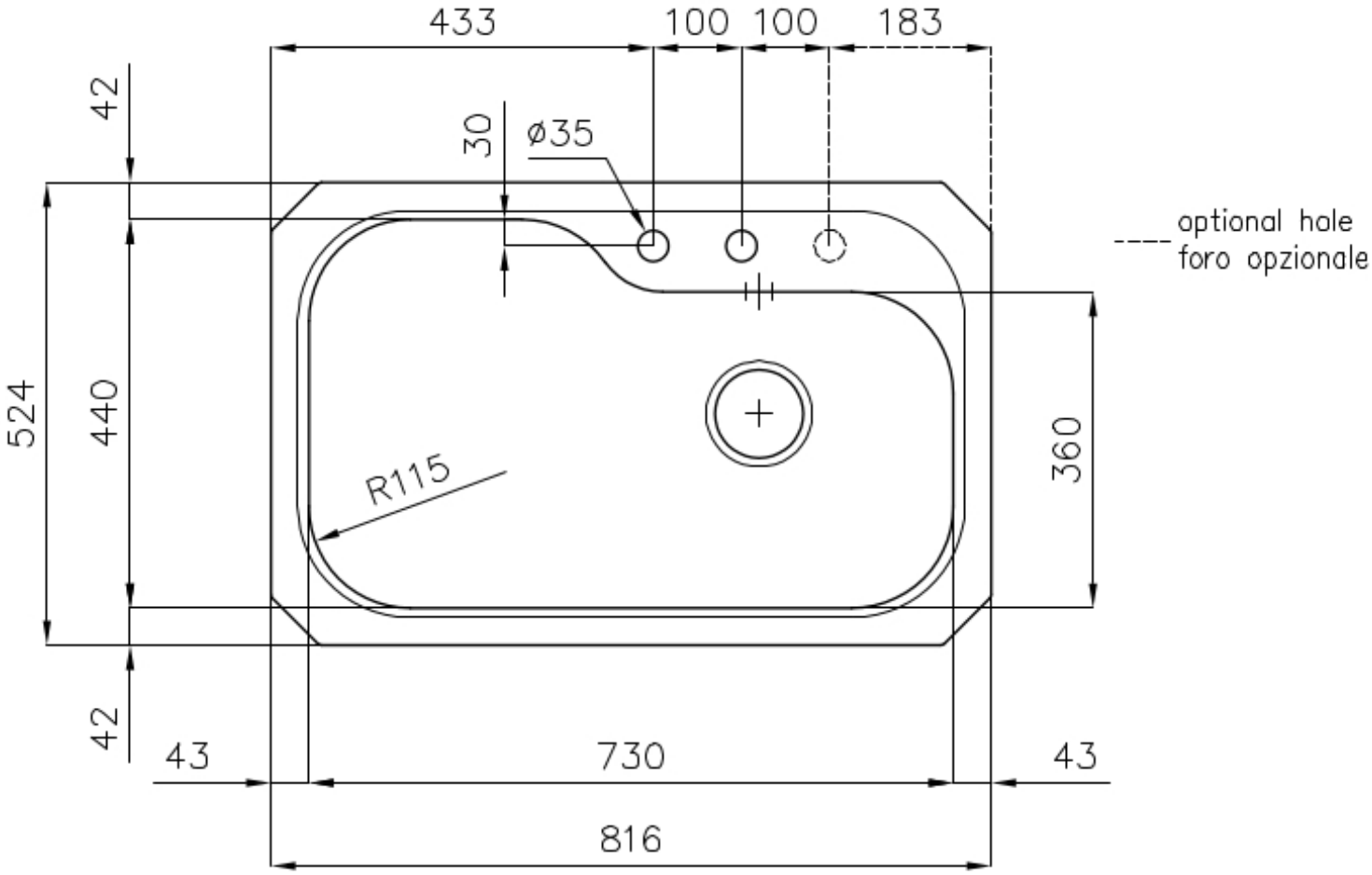
433
100
100
183
42
30
ø35
524
440
R115
360
42
43
730
43
816
optional hole
foro opzionale

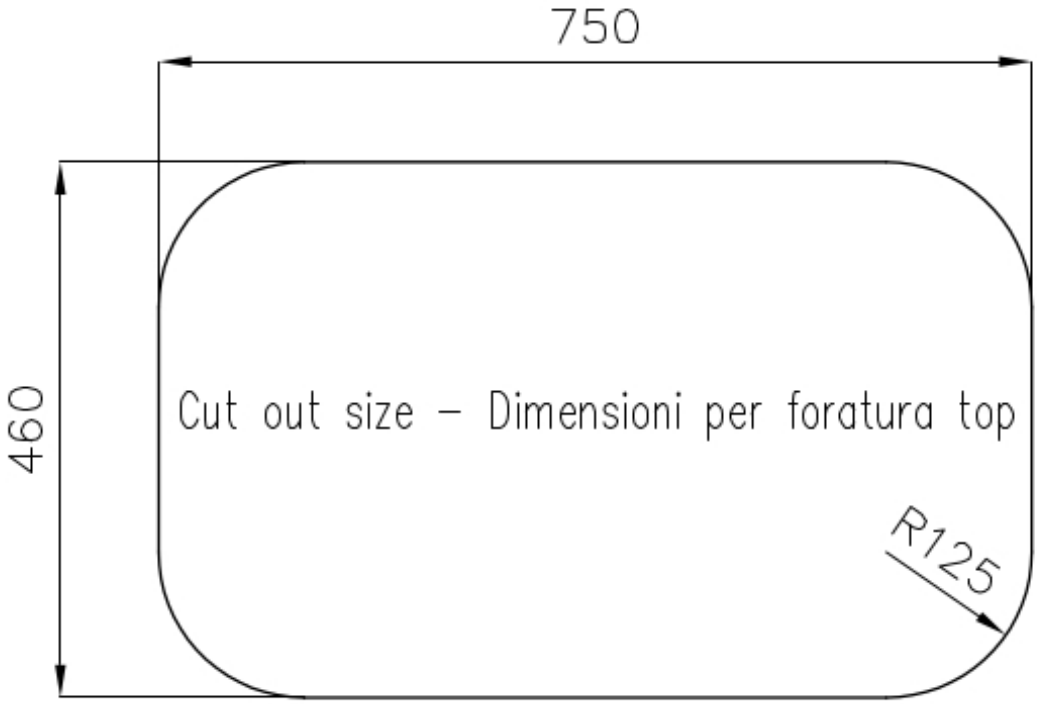

GALLERIA FOTOGRAFICA

IN DOTAZIONE

Piletta automatica
8407 100

ACCESSORI OPZIONALI

Griglia portapiatti inox
8100 154
* solo in abbinamento con l'accessorio 8644 003

Griglia portapiatti inox
8100 111

Scolapasta bianco
8151 100

Tagliere in legno Iroko
8659 111

Tagliere Twin in legno Iroko
8644 003

Vaschetta bianca
8152 100

ABBINAMENTI CONSIGLIATI

Miscelatore Delta
8441 000